avenir voirie
02 97 63 94 31
info@avenir-voirie.fr

Référence : LNI2b-180tw

Bois :
- Bois tropical (LNI2b-180t)
- Chêne (LNI2b-180d)
- Pin (LNI2b-180tw)

Banquette NISHA

Banquette 1m80

Description : Structure et piétement en fonte d'acier thermo laqué. Les piétements sont soudés au cadre de la banquette. L'assise est composée de 5 planche en bois de : Chêne, Pin ou Bois Tropical. Les planches de bois sont assemblées à la structure par des boulons en acier inoxydable.

Dimensions

Hauteur : 442 mm
Largeur : 505 mm
Longueur : 1800 mm
Poids : 44 kg

Coloris standards : RAL 7016 (gris anthracite), RAL 9005 (noir jet), RAL 9006 (aluminium blanc), RAL 9007 (aluminium gris).

Traitement du bois : Bois tropical avec de l'huile de teck. Chêne traité avec une imprégnation de surface. Pin traité avec ThermoWood® contient une protection anti-uv.

avenir voirie
02 97 63 94 31
info@avenir-voirie.fr

Référence : LNI2b-180tw

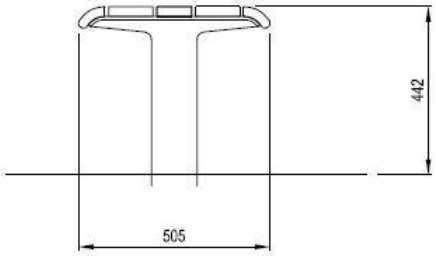

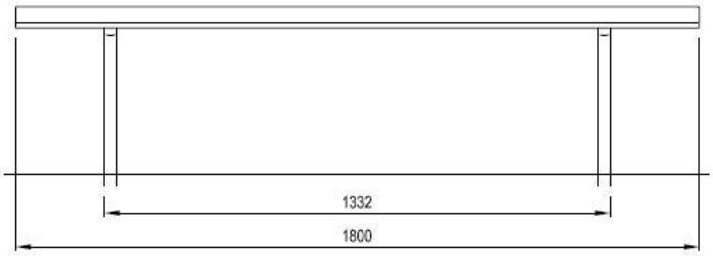

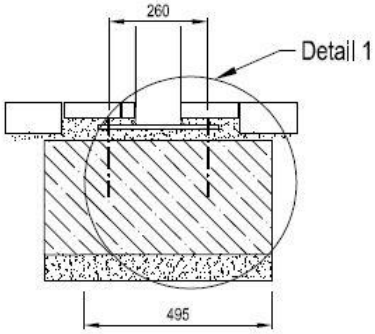

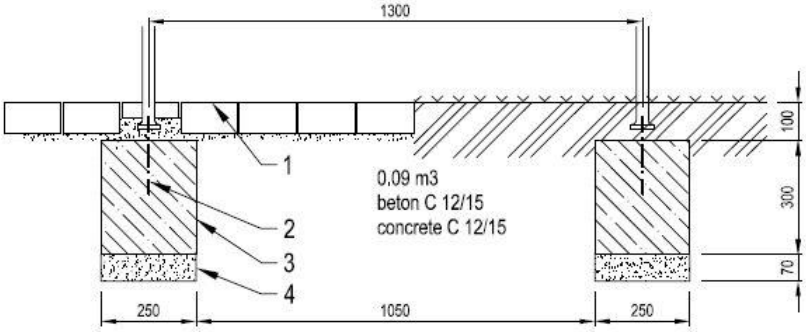

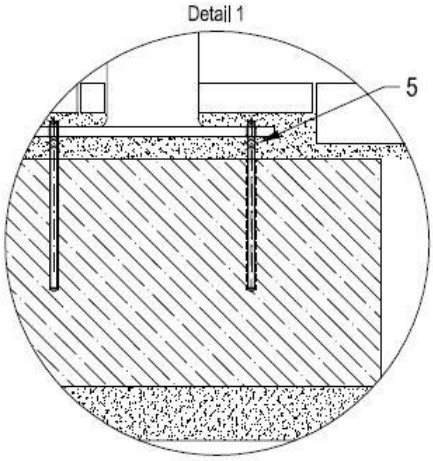

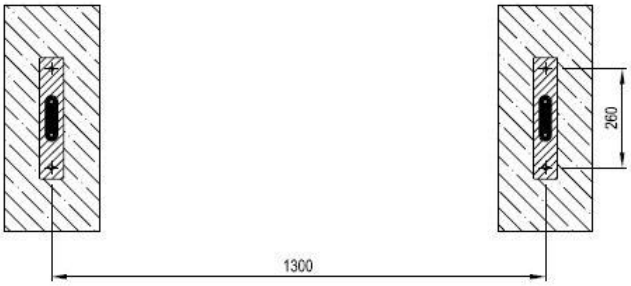

LEGENDE :

1 Niveau sol 0

2 Tige d'ancrage M10

3 Massif béton

4 Fond de forme