avenir voirie
02 97 63 94 31
info@avenir-voirie.fr

Référence : LIN9b-180s

Bois :
- Bois tropical (LIN9b-180t)
- Chêne (LIN9b-180d)
- Épicéa (LIN9b-180s)

Banc INOA

Avec accoudoirs

Epicea, 1800mm

Description : Structure en acier galvanisé. L'assise et le dossier sont composés au total de 11 lames de bois de dimension 56x32x1800mm. La plus haute des lattes du dossier et la dernière lattes de l'assise sont arrondis. Ce banc possède 2 accoudoirs aux extrémités.

Dimensions

Hauteur : 773 mm,
Largeur : 646 mm,
Longueur : 1800 mm.

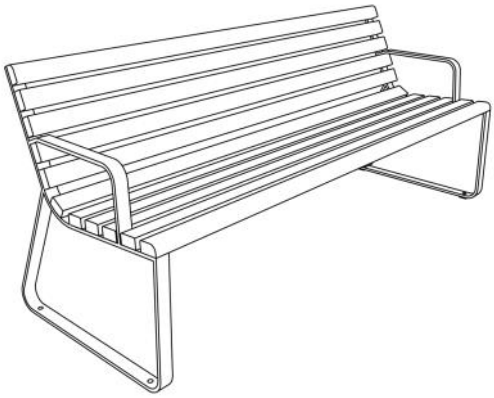

Coloris standards : RAL 7016 (gris anthracite), RAL 9005 (noir jet), RAL 9006 (aluminium blanc), RAL 9007 (aluminium gris). Autres RAL sur demande.

Traitement du bois : Chêne avec traitement de surface. Épicea imprégné avec deux couches et laqué avec un mélange d'eau et de cire d'abeille.
Bois tropical avec de l'huile de teck.

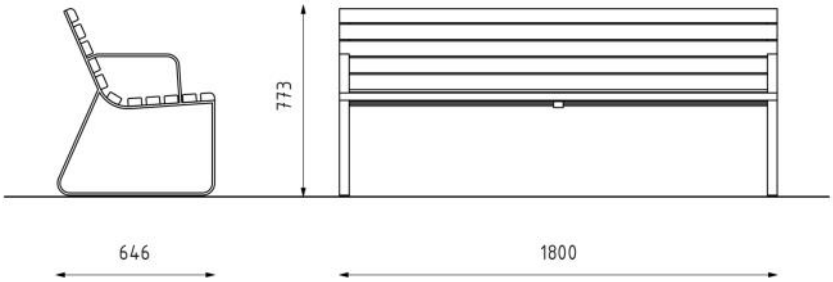

avenir voirie
02 97 63 94 31
info@avenir-voirie.fr

Référence : LIN9b-180s

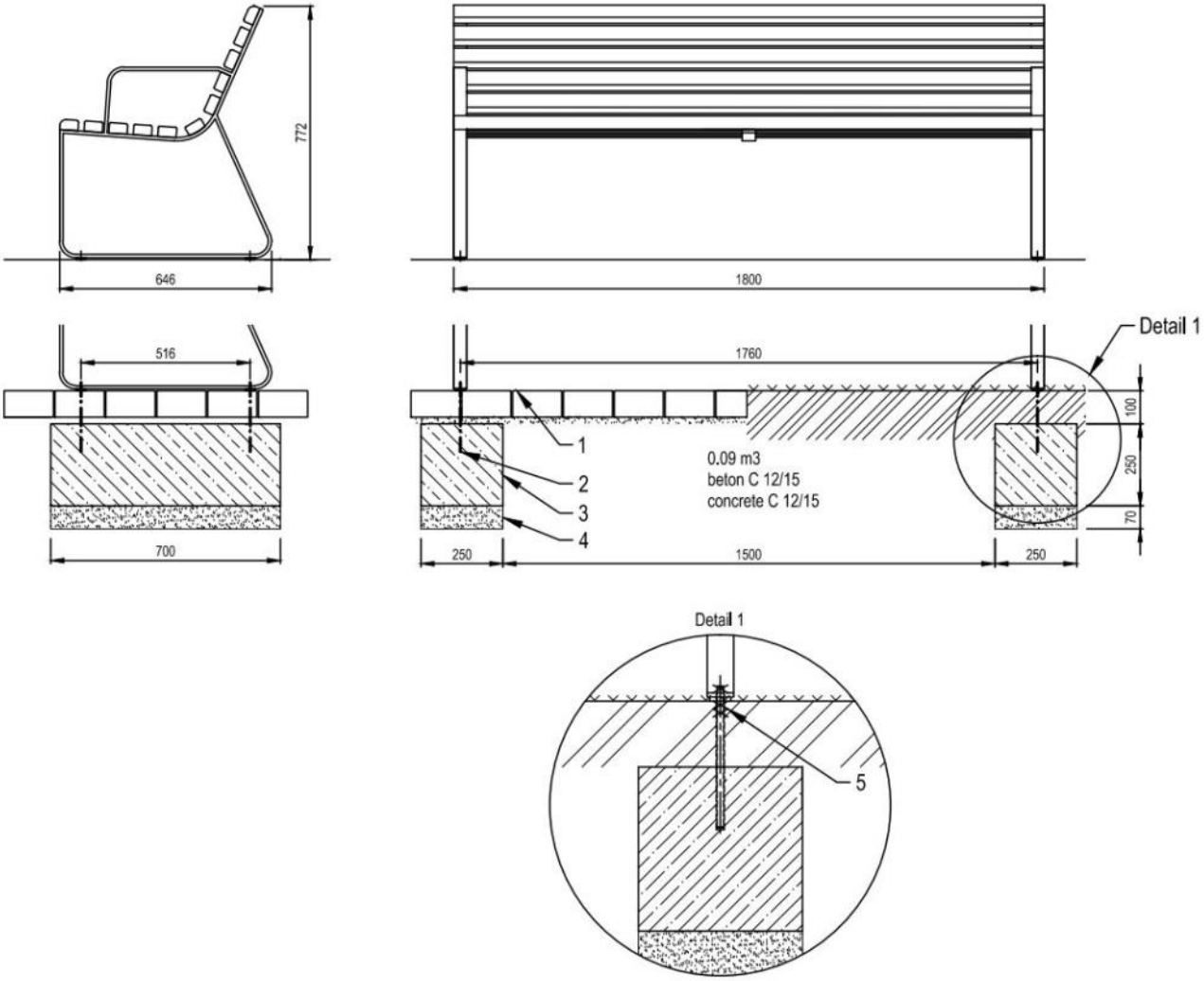

LEGENDE :

1 Niveau sol 0

2 Tige d'ancrage M10

3 Massif béton

4 Fond de forme

5 Ecrou

avenir voirie
02 97 63 94 31
info@avenir-voirie.fr

Référence : LIN9b-180s

METAL

RAL 7016

RAL 9005

RAL 9006

RAL 9007

ZINC

ACIER INOXYDABLE

ALUMINUM BRUT

BOIS

BOIS TROPICAL

PIN

EPICEA

ACACIA

CHENE

BETON

BETON LISSE BRUT

BETON LISSE ANTHRACITE

BETON LISSE BRIQUE ROUGE

BETON BROSSE

VERRE

VERRE CLAIR

VERRE SATINE

POLYCARBONATE